ВЕРШ112.321000.003

Ra6,3 (√)

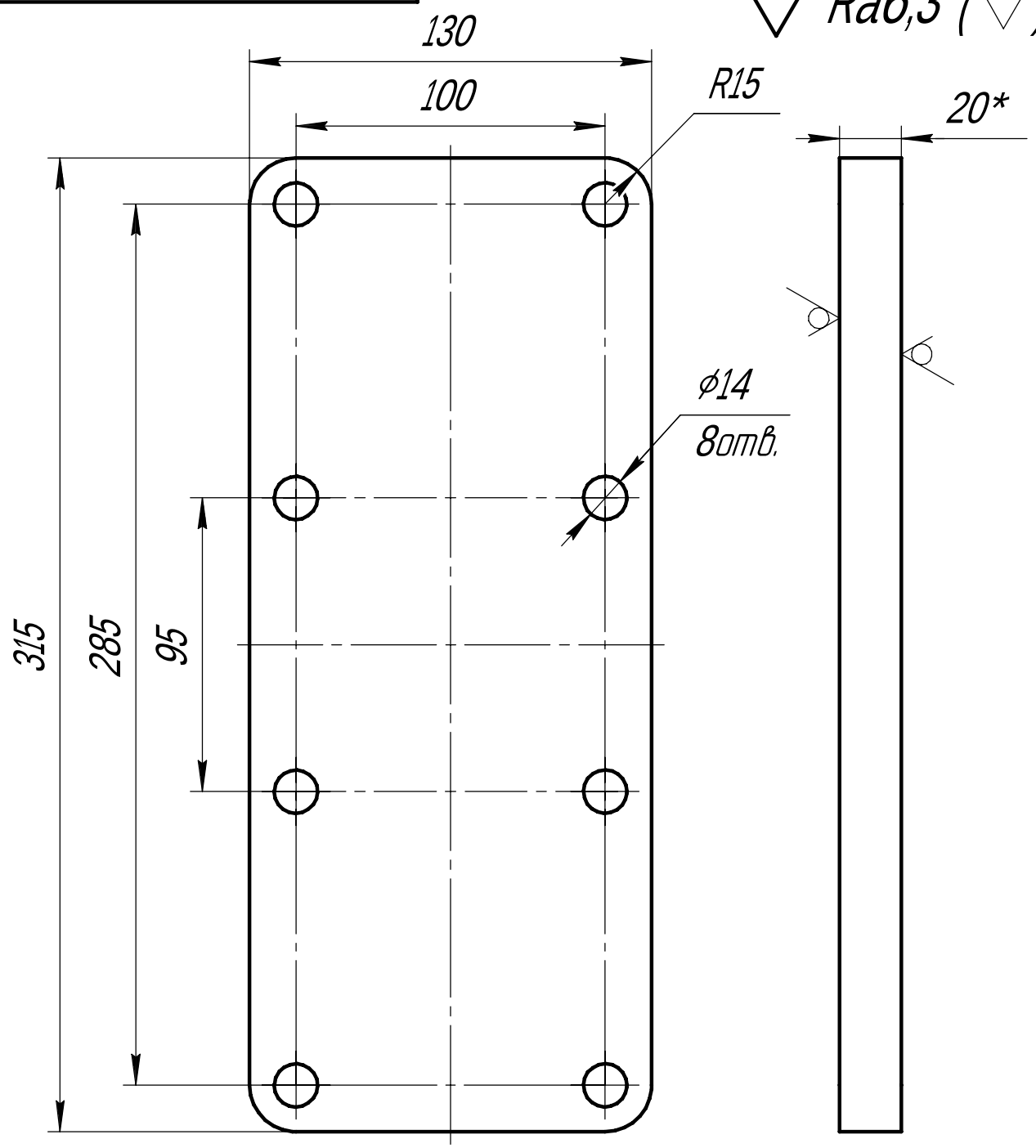

1. Неуказанные предельные отклонения валов h14, отверстий H14, размеров ±IT14/2;
2. Неуказанные фаски - 1x45°;
3. * - размер для справок.

Изм.	Лист	№ докум.	Подп.	Дата
Чертил		Гусев		26.02.2026
Пров.		Гусев		26.02.2026
Т.контр.		Стеняев		26.02.2026
Н.контр.				
Утв.		Полищук		26.02.2026

ВЕРШ112.321000.003

Соединяющая плита

Лит.	Масса	Масштаб
	1,26	1:2
Лист	Листов 1	

СТЭФ ГОСТ 12652-74

ШФ ОИВТ РАН

Перв. примен. | Справ. № | Подп. и дата | Инв. № дубл. | Взам. инв. № | Подп. и дата | Инв. № подл.

Копировал | Формат А4